AXOR

hansgrohe

AXOR Starck
Кухонный смеситель, однорычажный, 240, Semi-Pro
Поверхности : **хром** Артикульный номер: **10820000**

Описание

Характеристики

- ComfortZone 240
- угол поворота излива: 360°
- обычная струя,
- фиксируемая душевая струя, переключение струи в исходное положение нажатием кнопки
- максимальный расход воды при 3 бар: 9 л/мин
- керамический узел смешивания джойстикового типа
- соединительные шланги G ⅜
- встроенный клапан обратного тока воды
- подходит для проточных водонагревателей

Технология

Продукт

Чертеж

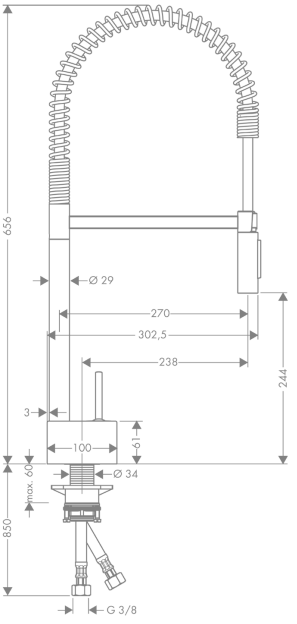

График расхода воды

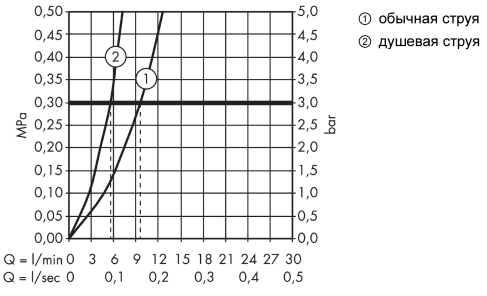

AXOR Starck
Кухонный смеситель, однорычажный, 240, Semi-Pro
Поверхности : **хром** Артикульный номер: **10820000**

Покомпонентное изображение

Год выпуска: **>02/12**

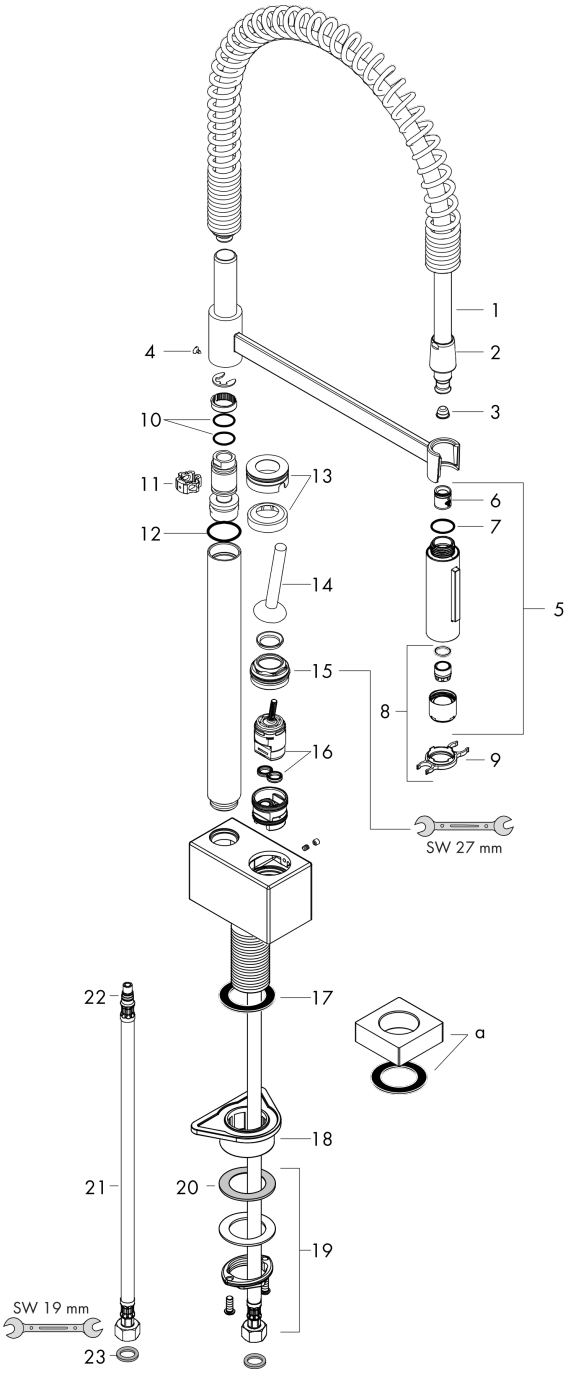

AXOR Starck
Кухонный смеситель, однорычажный, 240, Semi-Pro
Поверхности : **хром** Артикульный номер: **10820000**

Перечень запасных частей

Год выпуска: **>02/12**

Позиция	Описание	Артикульный номер	PC	PU
1	shower hose	97475000	-	1
2	nut	92757000	-	1
3	filter	97735000	-	1
4	screw	97662000	-	1
5	handspray	95908000	-	1
6	set of non return valves DW 15	97350000	-	1
7	O-ring 18x1,5	98231000	-	1
8	aerator laminar M22x1 (15 l/min)	95909000	-	1
9	service tool	95910000	-	1
10	O-ring 17x2,5	98387000	-	1
11	axialring	97558000	-	1
12	O-ring 21x2	98205000	-	1
13	escutcheon	97466000	-	1
14	handle	10092000	-	1
15	nut	97157000	-	1
16	cartridge, assy	96783000	-	1
17	sealing washer	97825000	-	1
18	support	97523000	-	1
19	fixing set (Ø 34)	95049000	-	1
20	lever collar	97548000	-	1
21	connection hose 900 mm M10x1 G3/8	98785000	-	1
22	O-ring 8x1,75	97827000	-	1
23	sealing set	95581000	-	1
a	extension base	97474000	-	1
b	service tool for disassembling the handle	92124000	-	1